Rohrfeder-Kontakt-Manometer
Typ K120 /K160 **Kl. 1,0**

MANOMETER
P R E I S S

Dieses Datenblatt gibt Auskunft über die Geräteeigenschaften und enthält Angaben zu den Mindestanzeigebereichen unserer Rohrfeder-Kontaktmanometer.

Bei flüssigkeitsgefüllten Kontaktmanometern wird statt Glyzerin ein Spezialöl verwendet. Diese ölgefüllten Geräte haben auf der Gehäuseoberseite eine direkte Belüftung zur Atmosphäre.

Elektrischer Anschluss:
Geräte mit Schleich- oder Magnetsprungkontakt werden serienmäßig mit Universal-Steckverbinder und Geräte mit Induktivkontakt mit Kabelanschlussdose geliefert.
Auf der Rückseite dieses Datenblattes finden Sie Maßbilder mit der genauen Lage des elektrischen Anschlusses. Erläuterungen und Funktionsweisen von Kontakten und deren Schaltfunktion finden Sie auf den jeweiligen Datenblättern.

Mindestanzeigebereiche:

Jeder Manometer benötigt zur Betätigung eines Grenzsignalgebers bestimmte Richtkräfte des Messgliedes. Deshalb ist der Einbau erst ab den in der nebenstehenden Tabelle angegebenen Anzeigebereichen möglich:

Kontaktart	Druckeinheit in bar	
	NG 100	NG 160
1 x Schleich	1,0	1,0
2 x Schleich	1,6	1,6
3 x Schleich	2,5	2,5
1 x Magnet	1,6	1,6
2 x Magnet	2,5	2,5
3 x Magnet	4,0	4,0
1 x Induktiv	1,0	1,0
2 x Induktiv	1,6	1,6
3 x Induktiv	2,5	2,5

Ø	**100 mm**	**160 mm**
Gehäuse	VA(1.4301)	VA(1.4301)
Messystem	Messing, Option: VA(1.4571)	Messing, Option: VA(1.4571)
Anschluss	Messing, G1/2“, G3/8“ G1/4“, NPT; BSPT... Option: VA(1.4571)	Messing, G1/2“, G3/8“ G1/4“, NPT; BSPT... Option: VA(1.4571)
Anschlussanlage	nach unten , nach hinten exzentrisch	nach unten , nach hinten exzentrisch
Scheibe	Instrumentenglas	Instrumentenglas
Zifferblatt	Aluminium-weiss	Aluminium-weiss
Zeiger	Aluminium-schwarz	Aluminium-schwarz
Optionen mit:	Frontring; 3-Kant-Ring / Befestigungsbügel; Ölfüllung;	Frontring; 3-Kant-Ring / Befestigungsbügel; Ölfüllung;
Kontaktart	Magnetspringschaltung; Schleichschaltung; Induktivschaltung; 1-Fach / 2-Fach / 3 -Fach	Magnetspringschaltung; Schleichschaltung; Induktivschaltung; 1-Fach / 2-Fach / 3 -Fach
Kabeldose	seitlich	seitlich

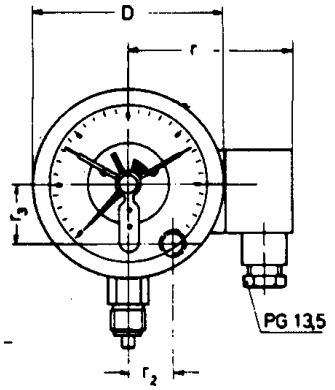

Anschluß unten
Steckverbinder/Kabeldose

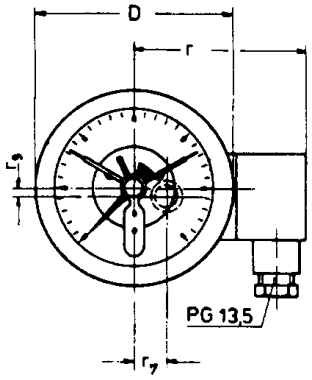

Anschluß rückseitig
Steckverbinder/Kabeldose

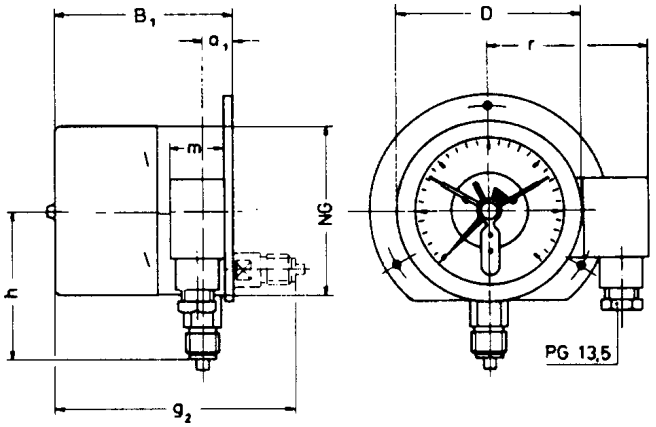

Anschluß unten oder rückseitig
hinterer Befestigungsrand
Steckverbinder/Kabeldose

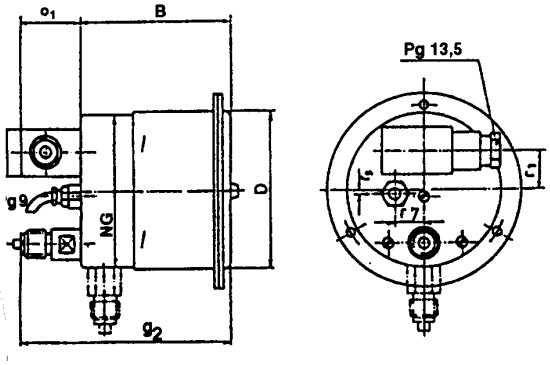

Anschluß unten oder rückseitig
3-Loch-Frontring, Kabeldurchführung

Steckverbinder/Kabeldose

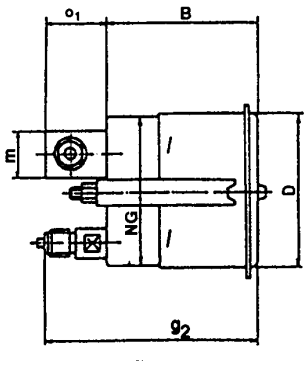

Anschluß rückseitig
Bügel-Frontring

Steckverbinder/Kabeldose

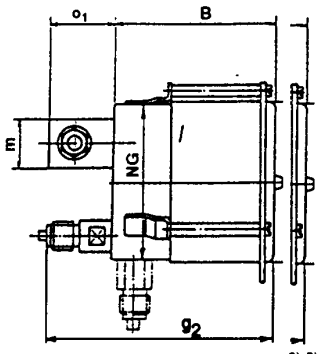

Anschluß rückseitig
Frontring mit Laschen

NG	B	B1	D	g2	h	m	O1	r	r2	r3	r7
100	103	106	101	142	87	31	37	88	23	32	18
160	105,50	108	161	146	115	31	37	117	36	50	36