Chemie - Manometer

NG 63, 100, 160 **Kl. 1,6/1,0**

MANOMETER
P R E I S S

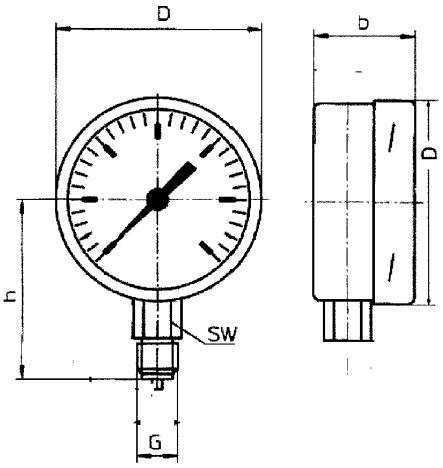

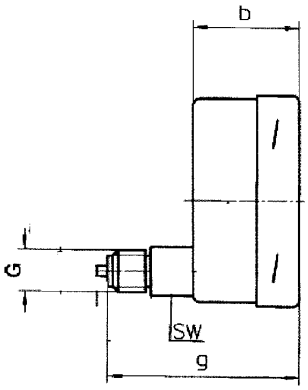

NG Ø	63 mm		100 mm		160 mm	
Maße	b= 31 h= 51	g= 51 SW= 14	b= 56,5 h= 88,5	g= 94 SW= 27	b= 54 h= 118	g= 94 SW= 27
Gehäuse	VA (1.4301)		VA mit Bajonettring (1.4301)		VA mit Bajonettring (1.4301)	
Messystem	VA(1.4571)		VA(1.4571)		VA(1.4571)	
Messbereich	-1 ....600 bar (psi, lbs, kg/cm² ...)		-1 ....2500 bar (psi, lbs, kg/cm² ...)		-1 ....2500 bar (psi, lbs, kg/cm² ...)	
Anschluss G	G1/4“, G1/8“NPT; BSPT... VA(1.4571)		G1/2“, G1/4“NPT; BSPT... VA(1.4571)		G1/2“, G1/4“NPT; BSPT... VA(1.4571)	
Anschlussanlage	nach unten, nach hinten exzentrisch		nach unten, nach hinten exzentrisch		nach unten, nach hinten exzentrisch	
Scheibe	Makrolon Einsteckscheibe		Glas		Glas	
Zifferblatt	Aluminium-weiss		Aluminium-weiss		Aluminium-weiss	
Zeiger	Aluminium-schwarz		Aluminium-schwarz		Aluminium-schwarz	
Optionen mit:	Frontring; 3-Kant-Ring / Befestigungsbügel; Hinterer Rand; Schleppzeiger; Markenzeiger; Glyzerinfüllung		Frontring; 3-Kant-Ring / Befestigungsbügel; Hinterer Rand; Schleppzeiger; Markenzeiger; Glyzerinfüllung		Frontring; 3-Kant-Ring / Befestigungsbügel; Hinterer Rand; Schleppzeiger; Markenzeiger; Glyzerinfüllung	